STROJARSKI RAČUNALNI TEHNIČAR

OPĆEOBRAZOVNI MODUL		1.raz.		2.raz.		3.raz.		4.raz.	
NASTAVNI PREDMETI		**T**	**V**	**T**	**V**	**T**	**V**	**T**	**V**
Hrvatski jezik		3		3		3		3	
Strani jezik		2		2		2		2	
Povijest		2		2					
Vjeronauk/Etika		1		1		1		1	
Geografija		2		1					
Tjelesna i zdravstvena kultura		2		2		2		2	
Matematika		4		4		4		4	
Računalstvo		1	1		2				
Fizika		2		2		2			
Kemija		2							
Politika i gospodarstvo								2	
OBVEZNI STRUKOVNI MODULI	**NASTAVNI PREDMETI**								
TEHNIČKO CRTANJE I ELEMENTI STROJEVA	Tehničko crtanje	1	2		2				
	Elementi strojeva			2	1				
TEHNIČKA MEHANIKA	Tehnička mehanika	1	1	1	1				
TEHNIČKI MATERIJALI	Tehnički materijali	2			1				
TEHNOLOGIJE	Strojarske tehnologije	1	2	3	2				
	Kontrola i osiguranje kvalitete							1	
KONSTRUKCIJE	Strojarske konstrukcije					1	1	1	2
	Alati i naprave					1	1	1	1
ENERGETIKA	Pneumatika i hidraulika					1	1	1	1
	Elektrotehnika					1	1		
	Termodinamika					1	1	1	
NUMERIČKI UPRAVLJANI ALATNI STROJEVI	CNC tehnologije					1	1	1	2
AUTOMATIZACIJA	Industrijska automatizacija					1	1	1	1
IZBORNI STRUKOVNI MODULI	**NASTAVNI PREDMETI**								
	Dizajniranje proizvoda pomoću računala						2		
	Tokarenje CAD/cam tehnologijom						2		
	Glodanje CAD/CAM tehnologijom								2
	Roboti i manipulatori							1	1
*T – teorija *V- vježbe									

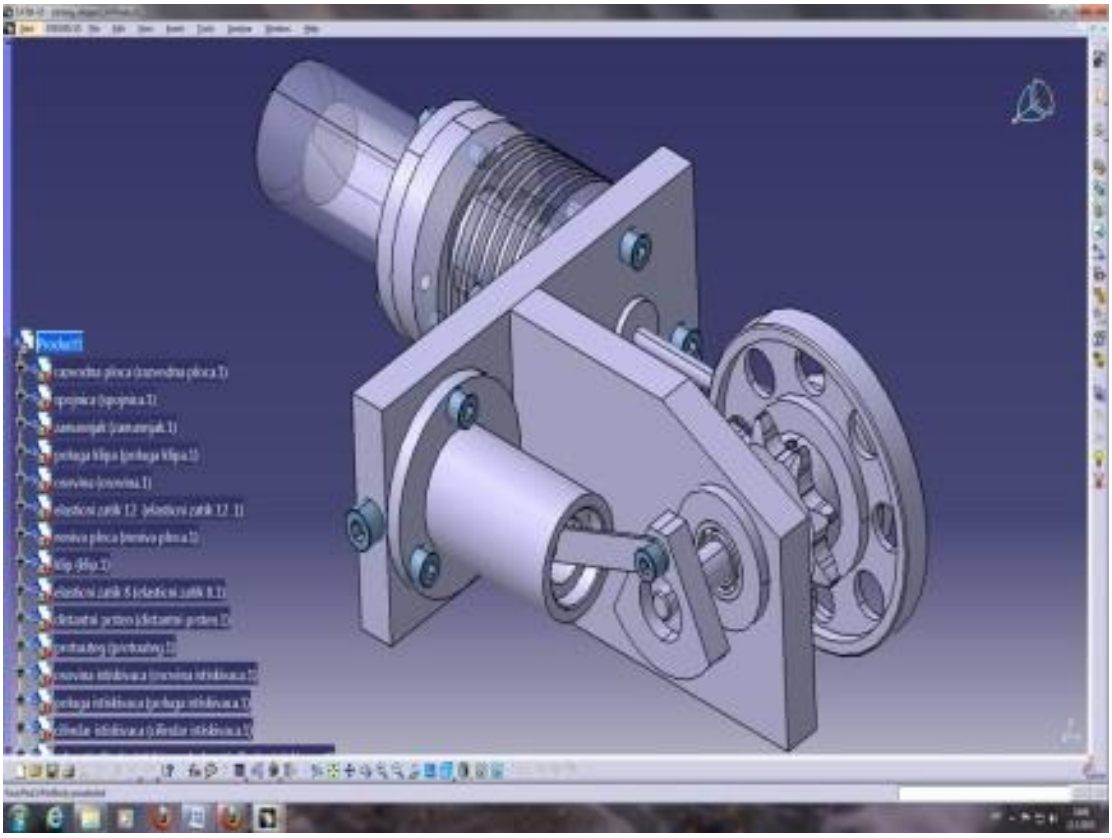
Produkti